soma

Catálogo de produtos

TOOLS















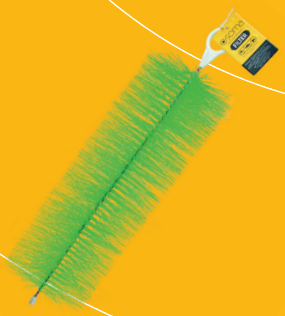




soma

Armadilha para caramujo

TOOLS

Plástico ABS



Cód.: 25360

1
UNIDADE



Para aquários plantados

soma

Pipeta multifuncional

PP-30



Cód.: 25317

30 cm
COMPRIMENTO



Para aquários marinhos e de água doce

soma

Clipe para verdura

CL-07



Ventosa para fixação

Feito de plástico

Cód.: 25304

7×4 cm
DIMENSÕES

Para aquários marinhos e de água doce

soma

Sistema de reposição de água por gravidade

GATO-20



Conecte a uma fonte de água

Cód.: 25350

1
UNIDADE

Para aquários marinhos e de água doce

soma

Limpador magnético com raspador

MGA-6



Cód.: 25377

Flutuante

PARA VIDROS DE ATÉ
6mm



Para aquários marinhos e de água doce

soma

Limpador magnético
com raspador

MGA-8



Cód.: 25378

Flutuante

PARA VIDROS DE ATÉ
8mm



Para aquários marinhos e de água doce

soma

Limpador magnético com raspador

MGA-10



Cód.: 25379

Flutuante

PARA VIDROS DE ATÉ
10mm



Para aquários marinhos e de água doce

soma

Anel de alimentação

AL-75



Cód.: 25314

Flutuante

7,5 cm
LARGURA

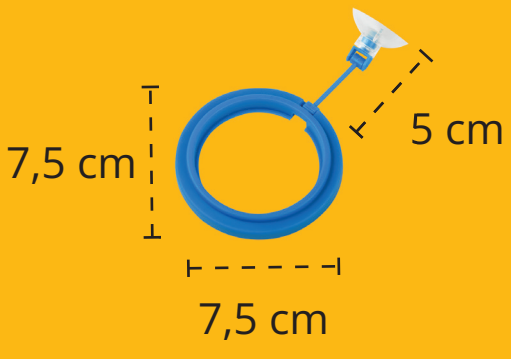

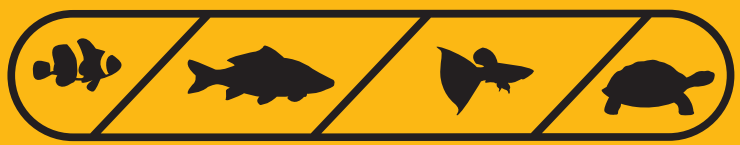

Para aquários, lagos ornamentais, aquicultura e terrários

soma

Anel de alimentação

AL-100



Cód.: 25315

Flutuante

10 cm
LARGURA

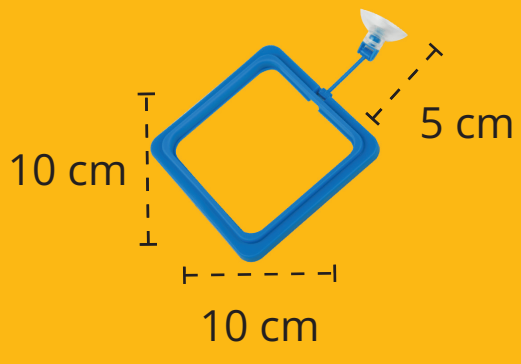

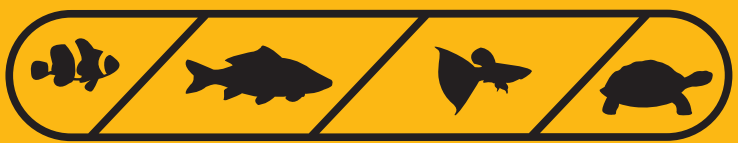

Para aquários, lagos ornamentais, aquicultura e terrários

soma

Anel de alimentação

AL-270

Furo para ancorar



Cód.: 25311

Flutuante

22,7 cm
DIÂMETRO

Para aquários, lagos ornamentais,
aquicultura e terrários

soma

Anel de alimentação cônico

AL-70

Ventosa para fixação



Cód.: 25316

Flutuante

7 cm
LARGURA

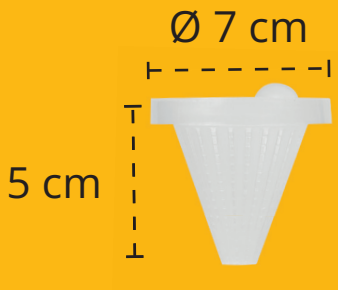



Para aquários, lagos ornamentais, aquicultura e terrários

soma

Suporte para mangueiras

TOOLS

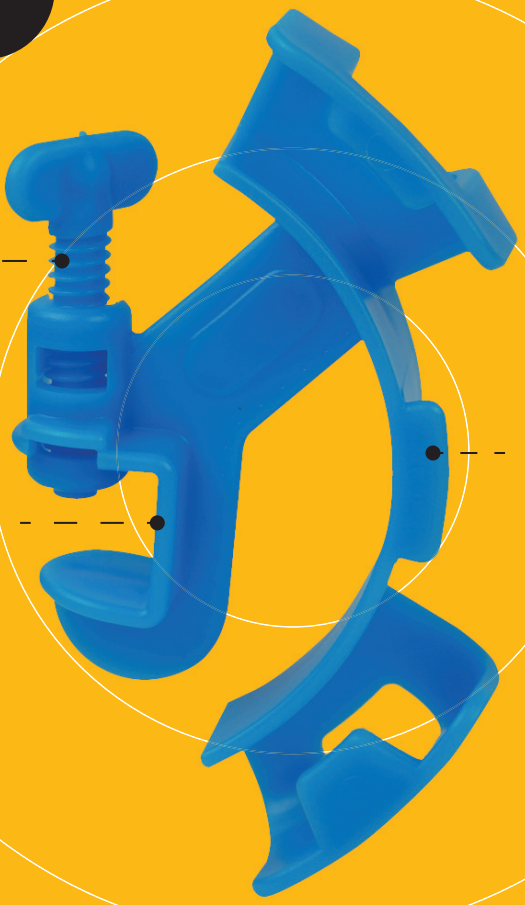

Cód.: 25359

11,7×7 cm
DIMENSÕES

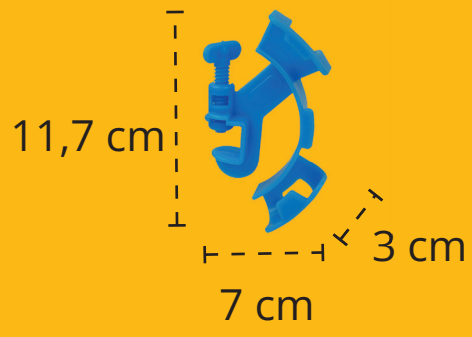

Para aquários marinhos e de água doce

soma

Escova filtrante

ESC-400

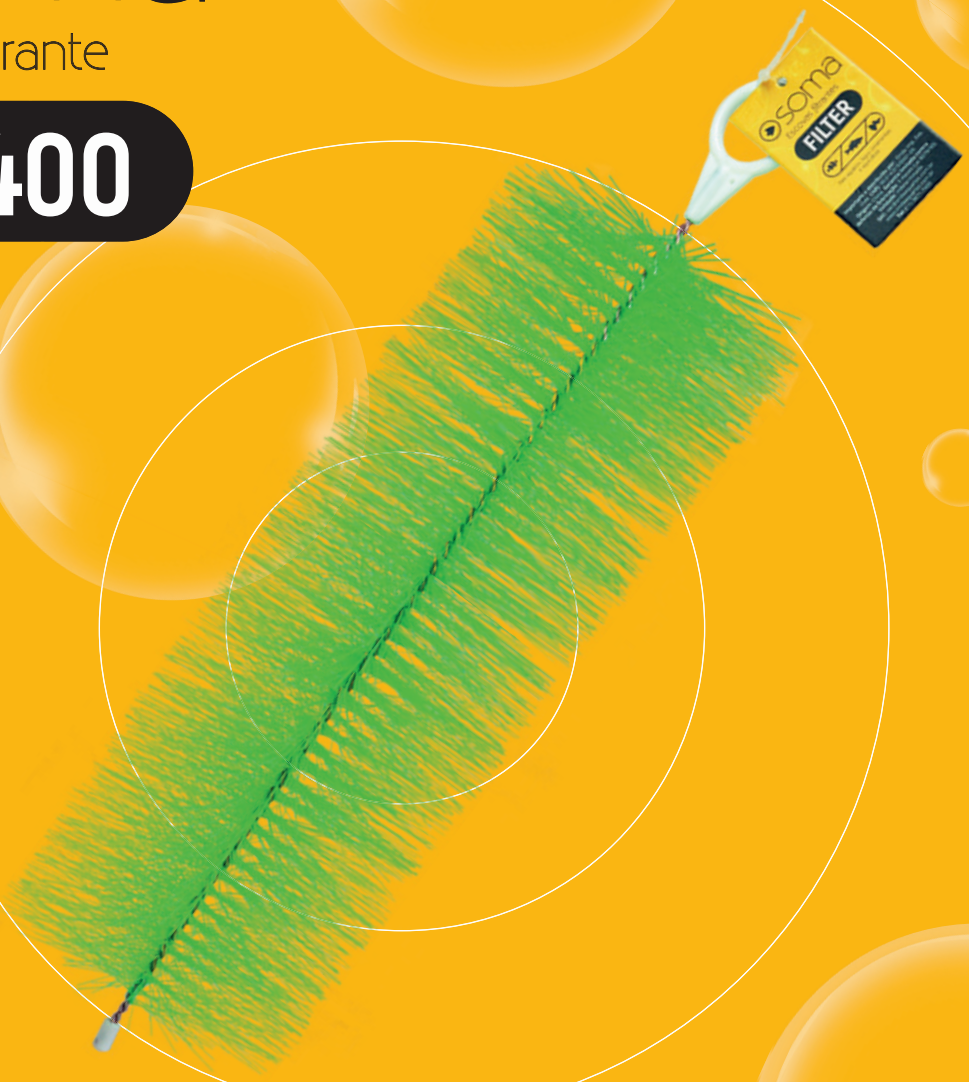

Cód.: 25329

40×12 cm

DIMENSÕES

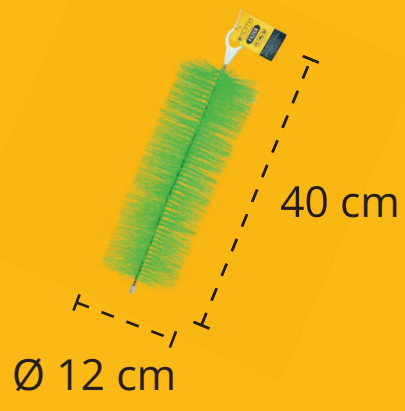

Para aquários, lagos ornamentais e aquicultura

soma

Escova filtrante

ESC-600



Cód.: 25330

60×12 cm

DIMENSÕES

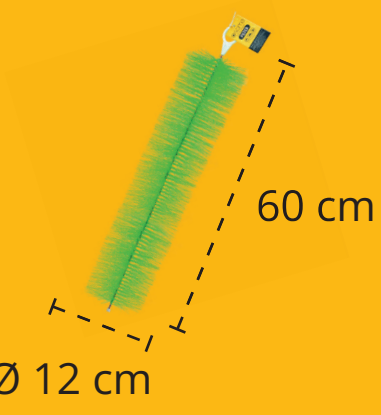

Para aquários, lagos ornamentais e aquicultura

soma

Escova filtrante

ESC-900



Cód.: 25331

90×12 cm

DIMENSÕES

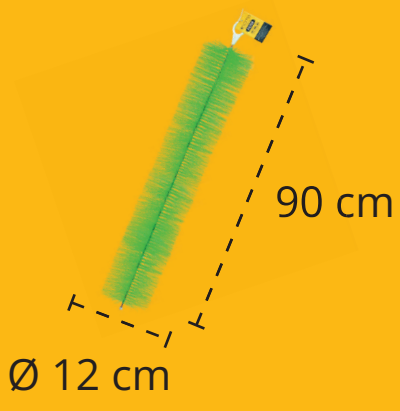

Para aquários, lagos ornamentais e aquicultura

soma

Bolsa de malha fina

TOOLS



- Fecho de velcro (contato)
- 200 micras

Cód.: 25368

200 Micras

10×10 cm
DIMENSÕES

Para aquários marinhos e de água doce

soma

Bolsa de malha fina

TOOLS



- Fecho de velcro (contato)
- 200 micras

Cód.: 25369

200 Micras

10×20 cm
DIMENSÕES

Para aquários marinhos e de água doce

soma

Bolsa de malha fina

TOOLS



200 micras

Fecho de velcro (contato)

Cód.: 25370

200 Micras

15×30 cm
DIMENSÕES

Para aquários marinhos e de água doce

soma

Bolsa de malha fina

TOOLS



200 micras

Fecho de velcro (contato)

Cód.: 25371

200 Micras

15×38 cm
DIMENSÕES

Para aquários marinhos e de água doce

soma

Bolsa de malha fina

TOOLS

Fecho de velcro (contato)



200 micras

Cód.: 25372

200 Micras

20×22 cm
DIMENSÕES

Para aquários marinhos e de água doce

soma

Escova para filtros

EX-170

Cerdas sintéticas



Cód.: 25313

170 cm
COMPRIMENTO

Para aquários, lagos ornamentais
e aquicultura

soma

Sifão com registro

SC-250

Campânula com grade

Registro



Bomba

Cód.: 25312

250 cm
COMPRIMENTO

Para aquários marinhos e de água doce

soma

Suportes de acrílico para tampas de vidro

TOOLS

Feitos de acrílico

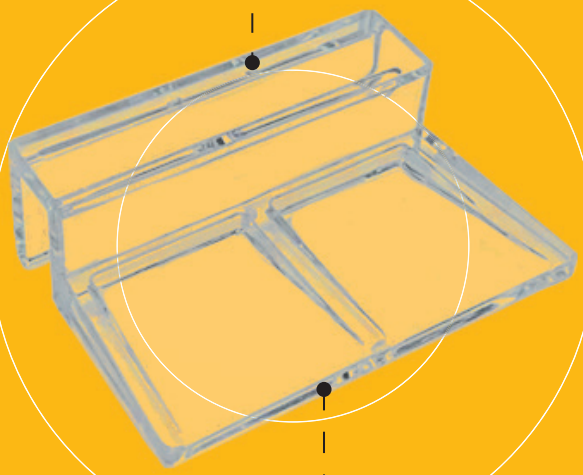

Para vidros de até 5mm

Cód.: 25347

4
UNIDADES

Para aquários marinhos e de água doce

soma

Suportes de acrílico para tampas de vidro

TOOLS

Feitos de acrílico

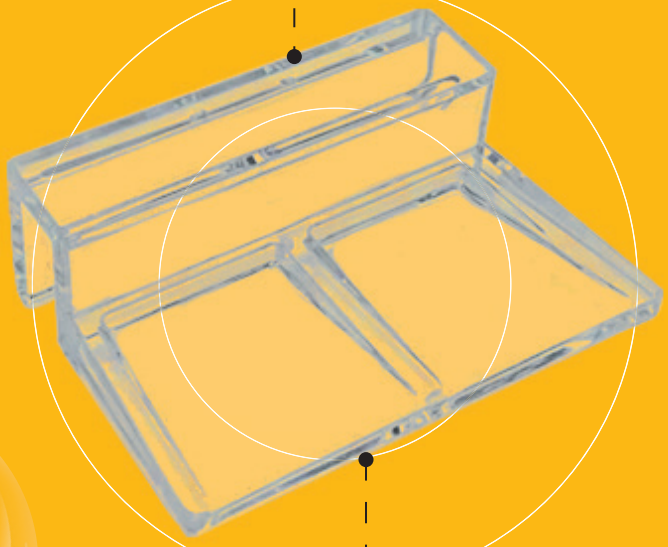

Para vidros de até 6mm

Cód.: 25348

4
UNIDADES

Para aquários marinhos e de água doce

soma

Suportes de acrílico para tampas de vidro

TOOLS

Feitos de acrílico



Para vidros de até 8mm

Cód.: 25349

4
UNIDADES

Para aquários marinhos e de água doce

soma

Termômetro digital com sensor de temperatura

TD-100

Visor digital





Ventosa para fixação do termômetro

Ventosa para fixação

Sensor

Cód.: 20025

Escala:
°C e °F

1×Bateria:
AG13/LR 44 (1,5V)

±0,1°
PRECISÃO



Para aquários marinhos, de água doce e terrários

soma

Termômetro digital com sensor de temperatura

TD-120



Cód.: 25286

Escala:
°C

2×Baterias:
AG13/LR
44 (1,5V)

±0,1°
PRECISÃO

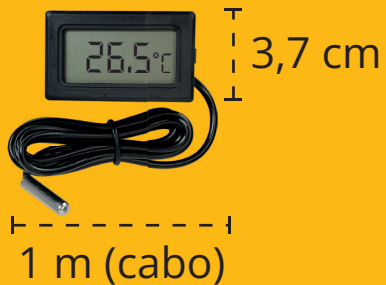



Para aquários marinhos, de água doce e terrários

soma

Kit manutenção
5 em 1

MT-5X1



Rosca de pressão
(Haste extensível)

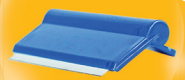

Raspador



Esponja



Rastelo



Plantador



Rede

Cód.: 25173

63 cm
COMPRIMENTO
(estendido)



Para aquários marinhos e de água doce

soma

Alimentador de corais

TOOLS



Pera de borracha (35 mm)

Corpo de acrílico

Ponteira de plástico removível

Cód.: 61512

25 cm
COMPRIMENTO



Para aquários marinhos e de água doce

soma

Alimentador de corais

TOOLS



Pera de borracha (35 mm)

Corpo de acrílico

Ponteira de plástico removível

Cód.: 20218

50 cm
COMPRIMENTO



Para aquários marinhos e de água doce

soma

Clipe para verdura

TOOLS



Ventosa para fixação

Cód.: 20206

6 cm
COMPRIMENTO

Para aquários marinhos e de água doce

soma

Direcionador de fluxo
com bico de pato

TOOLS



Direcionador ajustável

Macho

Cód.: 20231

1.500-3.000 L/h
Fluxo (mín-máx)

24 mm
ROSQUEÁVEL

Para aquários marinhos e de água doce

soma

Shark bag

TOOLS



- Aro plástico
- 200 micra

Cód.: 20203

18×30 cm
DIMENSÕES

Para aquários marinhos e de água doce

soma

Shark bag

TOOLS



- Aro plástico

- 200 micra

- Nylon

Cód.: 20204

10×20 cm

DIMENSÕES

Para aquários marinhos e de água doce

soma

Shark bag

TOOLS



- Aro plástico

- 200 micra

- Nylon

Cód.: 20205

10×40 cm

DIMENSÕES

Para aquários marinhos e de água doce

soma

Suporte de acrílico p/ tubos de bomba dosadoras

TOOLS



Apoio ajustável

Cód.: 23535

PARA VIDROS DE ATÉ 20mm

4 CLIPS

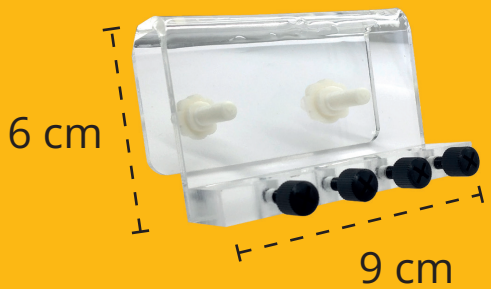

Para aquários marinhos e de água doce

soma

Suporte de acrílico com ventosas de pressão

TOOLS



Ventosas de pressão

Cód.: 20210

23
FUROS

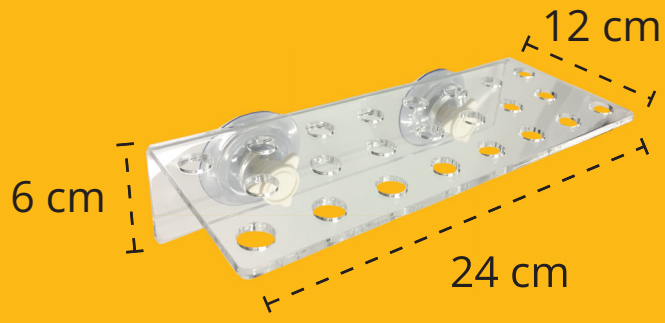

Para aquários marinhos e de água doce

soma

Suporte de acrílico com ventosas de pressão

TOOLS

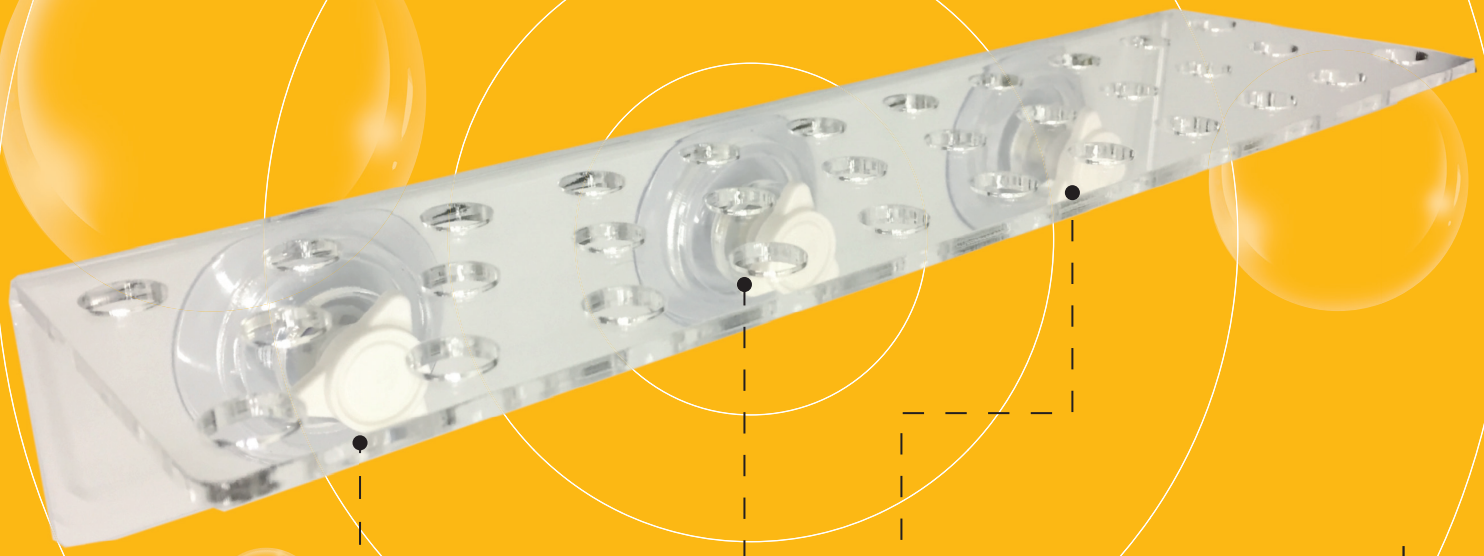

Ventosas de pressão

Cód.: 20211

32
FUROS

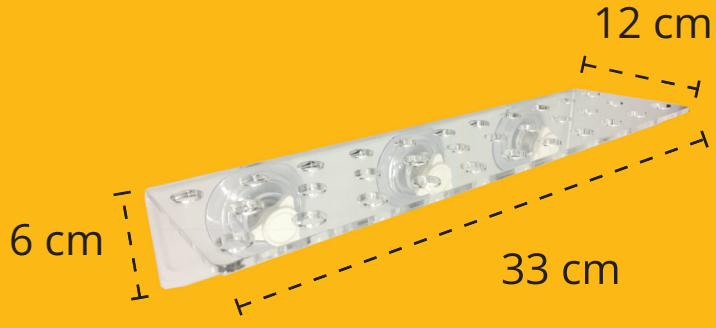

Para aquários marinhos e de água doce

soma

Sistema overflow

TOOLS



Cód.: 20228

Entrada: 25mm (1") ou
19mm (0.75")

Caída: 32mm (1.25")

3.000 L/H
VAZÃO

Para aquários marinhos e de água doce

soma

Sistema de reposição de água por gravidade

GATO-10



Garrafa de plástico

Suporte + 3×Adaptadores*

Mangueira 20cm

Cód.: 54704

Para vidros de*:

4 mm | 6 mm | 8 mm | 10 mm

500 ml
VOLUME

Para aquários marinhos e de água doce

soma

Limpador magnético flutuante

MB-6



Cód.: 23017

PARA VIDROS DE ATÉ 6mm



Para aquários marinhos e de água doce

soma

Limpador magnético flutuante

MB-8



Cód.: 23018

PARA VIDROS DE ATÉ 8mm



Para aquários marinhos e de água doce

soma

Limpador magnético flutuante

MB-10



Cód.: 23019

PARA VIDROS DE ATÉ 10mm



Para aquários marinhos e de água doce

soma

Limpador magnético flutuante

MB-12



Cód.: 23020

PARA VIDROS DE ATÉ 12mm



Para aquários marinhos e de água doce

soma

Pinça plástica

CT-70



Cód.: 40345

70 cm
COMPRIMENTO



Para aquários marinhos e de água doce

soma

Pinça plástica

CT-50



Cód.: 40344

50 cm
COMPRIMENTO



Para aquários marinhos e de água doce

soma

Limpador magnético flutuante

MAGBRUSH

Compacto



Cód.: 25160

Flutuante

PARA VIDROS DE ATÉ 6mm



4,3 cm

4,3 cm

3 cm

Para aquários marinhos e de água doce